پمپ آب خانگی نوید موتور

NM-CAM100

این مدل سری CAM از محصولات نوید موتور میباشد که نام تجاری آن سری جتی میباشد.
دارای یک سال گارانتی تعویض میباشد. جنس محفظه آن چدنی و جنس پروانه باکالیت می‌باشد که دارای مشخصات هیدرولیکی طبق نمودار ارائه شده است و مناسب برای افزایش فشار آب ساختمان و سایر مصارف میباشد. این محصول در

جدول مشخصات ابعادی

Pump Type	Weight kg	DN1 inch	DN2 inch	h1 mm	h2 mm	L mm	a mm	b mm	n1 mm	n2 mm	n3 mm	n4 mm	m1 mm	m2 mm	m3 mm	m4 mm	d1 mm
NM-CAM100	16.6	1"	1"	151	66	423	140	-	155	184	-	-	140	170	-	-	9

جدول مشخصات ابعادی

Pump Type	IP	Current (A) 1Phase	Current (A) 3Phase	Voltage (v)	Power (HP)	Speed (rpm)
NM-CAM100	16.6	4.7	2	220	1	2800

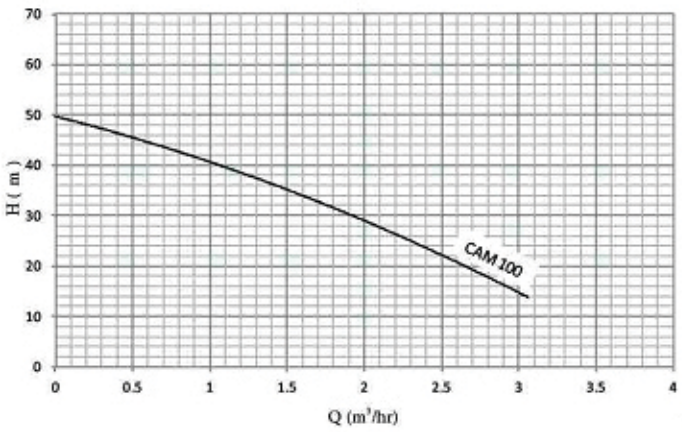

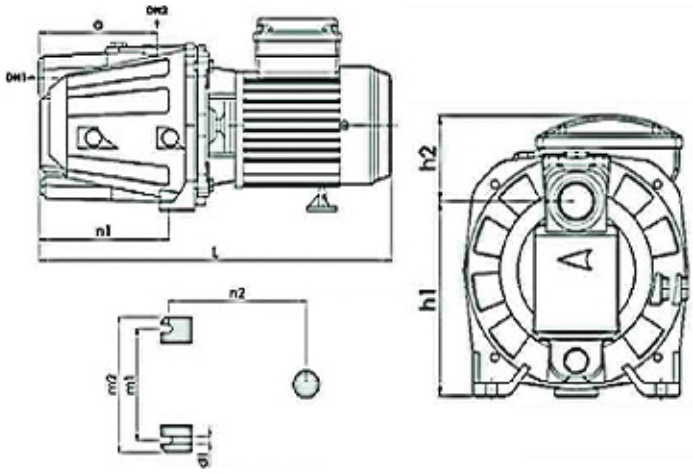

abyaran.com